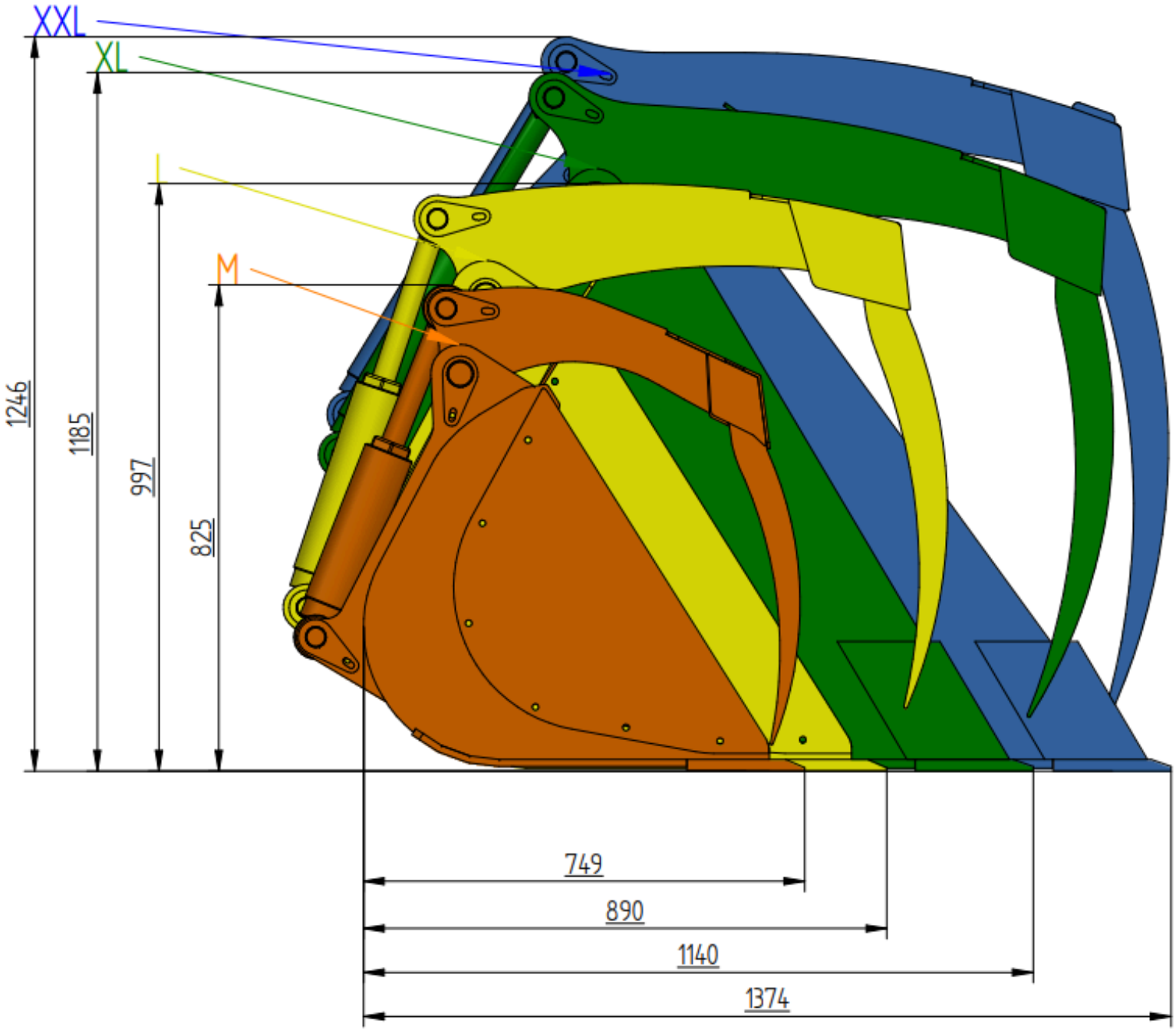
XXL
XL
L
M
1246
1185
997
825
749
890
1140
1374

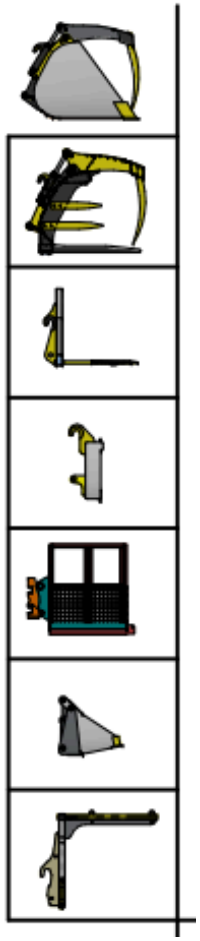

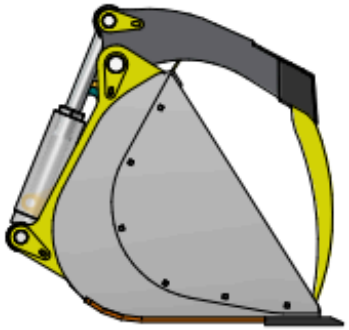

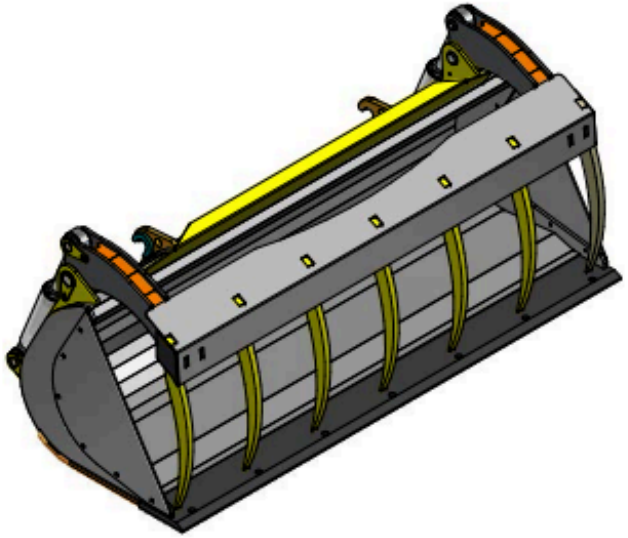

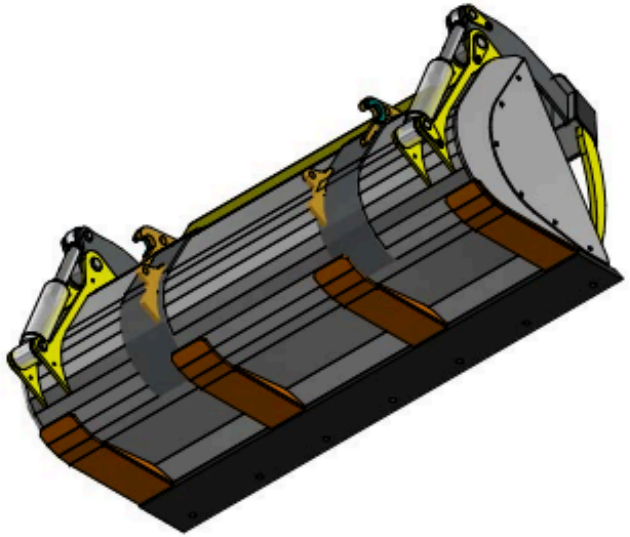

ŁYŻKO KROKODYL M					
Szerokość (mm)	Głębokość (mm)	Wysokość (mm)	Pojemność (L)	Waga (kg)	Ilość zębów
1600	745	656	565	395	6
1700			600	400	6
1800			635	415	6
1900			670	430	6
2000			705	445	7
2100			740	460	7
2200			775	475	7
2300			810	490	7
2400			845	505	7

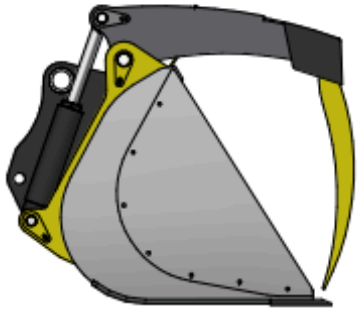

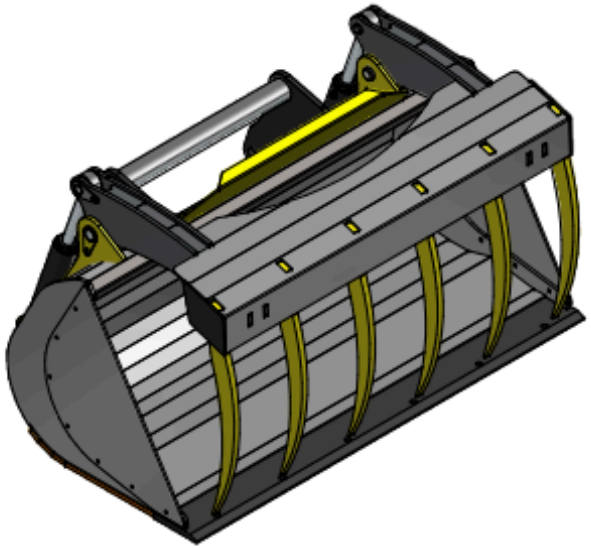

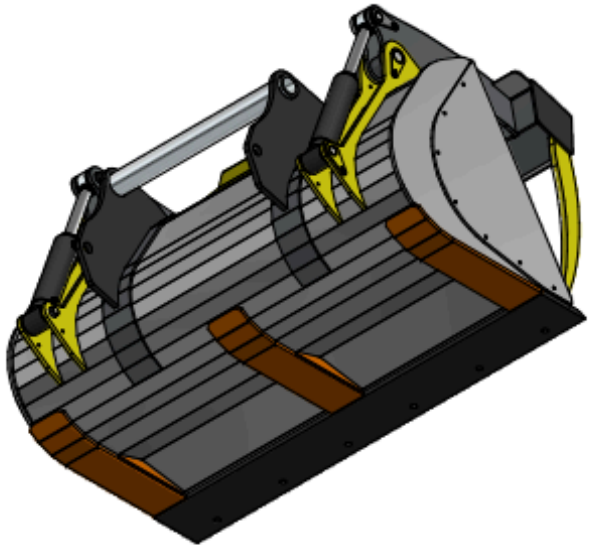

ŁYŻKO KROKODYL L					
Szerokość (mm)	Głębokość (mm)	Wysokość (mm)	Pojemność (L)	Waga (kg)	Ilość zębów
1800	888	997	1100	620	6
1900			1160	640	6
2000			1220	660	7
2100			1280	680	7
2200			1340	700	7
2300			1400	710	7
2350			1430	720	7
2400			1460	730	8
2500			1520	750	8

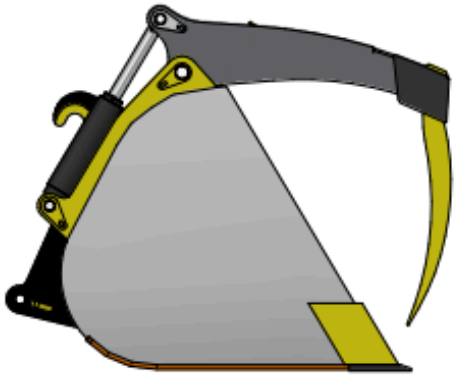

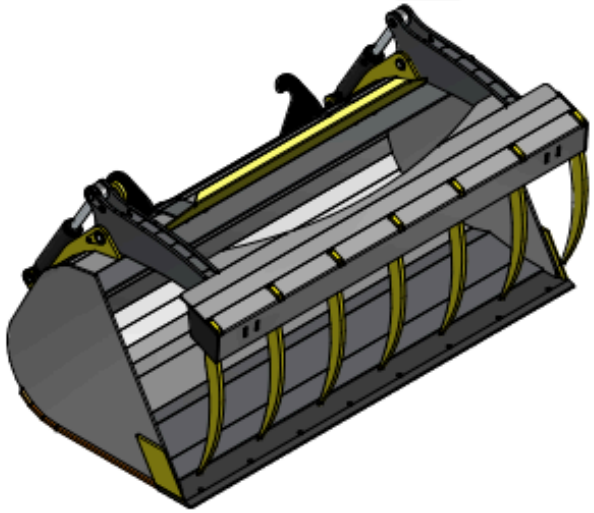

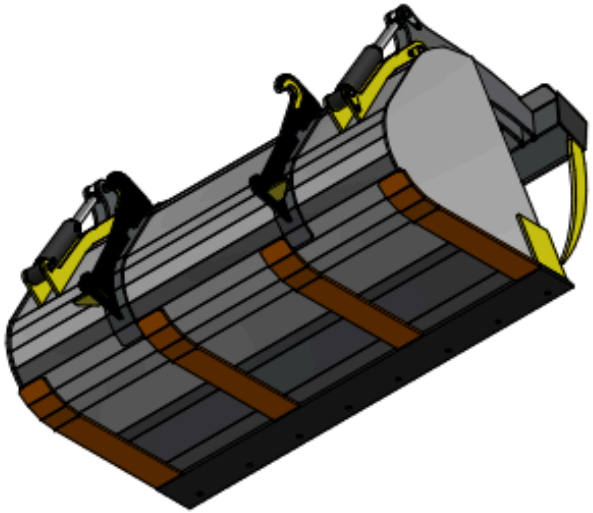

ŁYŻKO KROKODYL XL					
Szerokość (mm)	Głębokość (mm)	Wysokość (mm)	Pojemność (L)	Waga (kg)	Ilość zębów
2200	1138	1185	1910	945	7
2300			2000	980	7
2350			2050	990	7
2400			2100	1000	7
2500			2180	1035	8
2600			2270	1055	8
2700			2360	1075	8

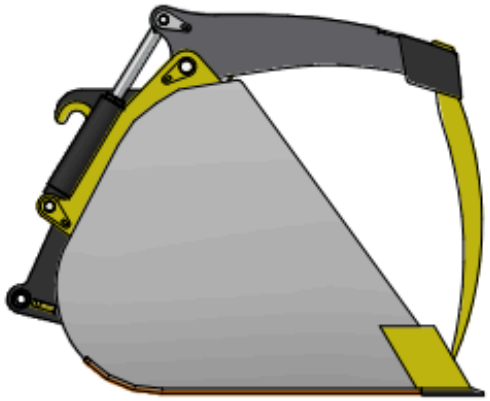

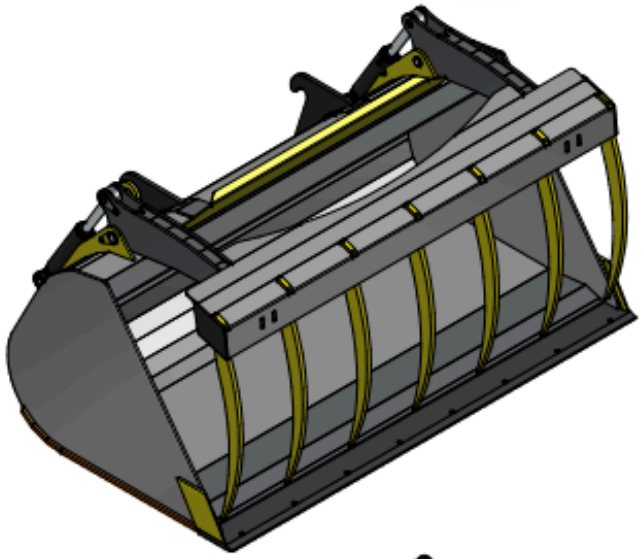

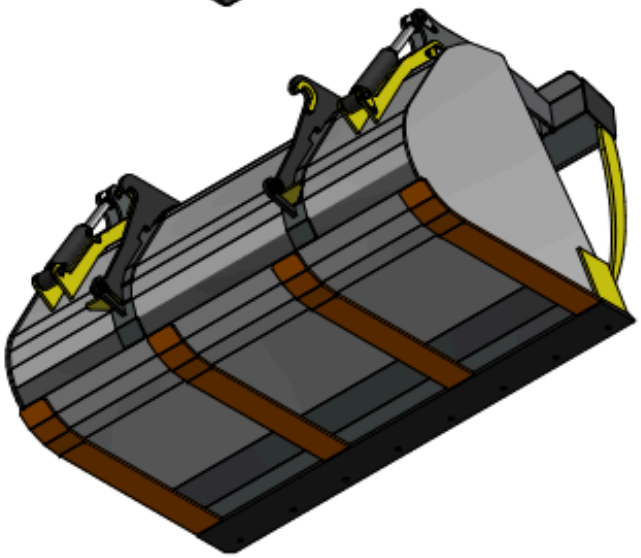

ŁYŻKO KROKODYL XXL					
Szerokość (mm)	Głębokość (mm)	Wysokość (mm)	Pojemność (L)	Wga (kg)	Ilość zębów
2300	1373	1246	2410	1110	7
2350			2465	1120	7
2450			2575	1145	7
2500			2625	1160	8
2600			2735	1185	8
2700			2845	1210	8

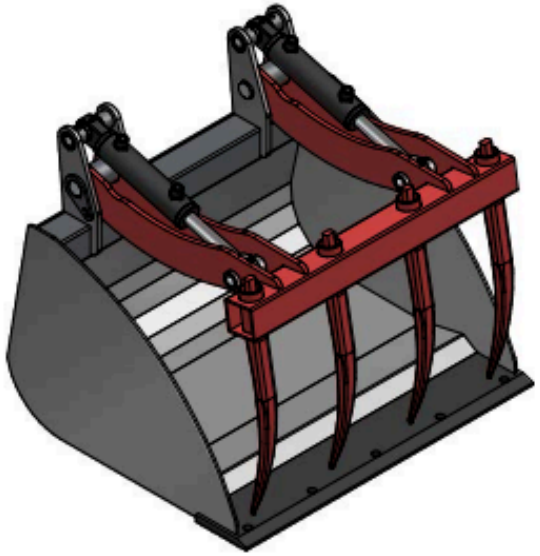

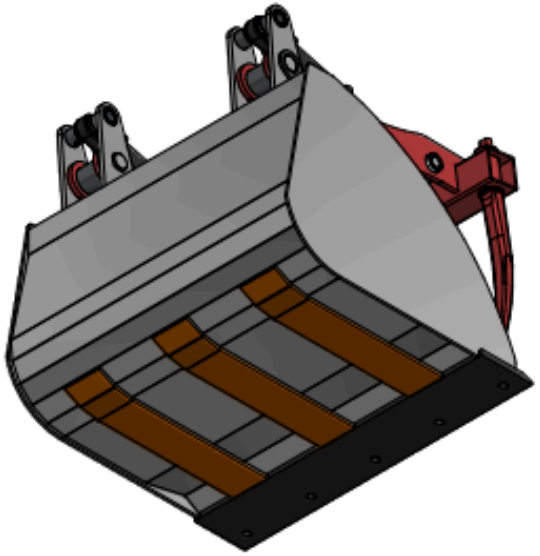

ŁYŻKO KROKODYL MINI					
Szerokość (mm)	Głębokość (mm)	Wysokość (mm)	Pojemność (L)	Waga (kg)	Ilość zębów
850	717	505	220	165	4
900			250	175	4
1000			280	185	4
1150			310	195	5
1200			340	205	6
1300			370	215	6
1400			400	230	6
1500			430	235	7
1600			460	245	7
1700			590	260	7
1800			520	265	8
1900			550	275	8
2000			580	285	9
2100			610	295	9
2200			640	305	9
2300			670	315	10
2400			700	325	10
2500			730	335	10

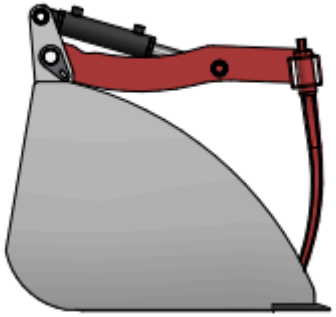

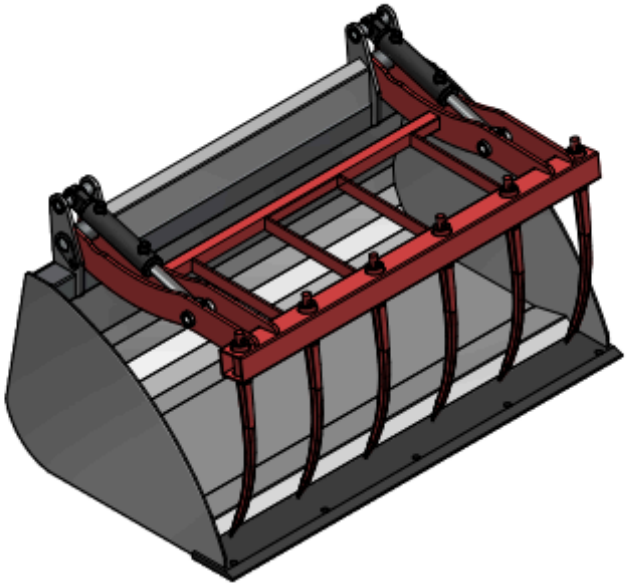

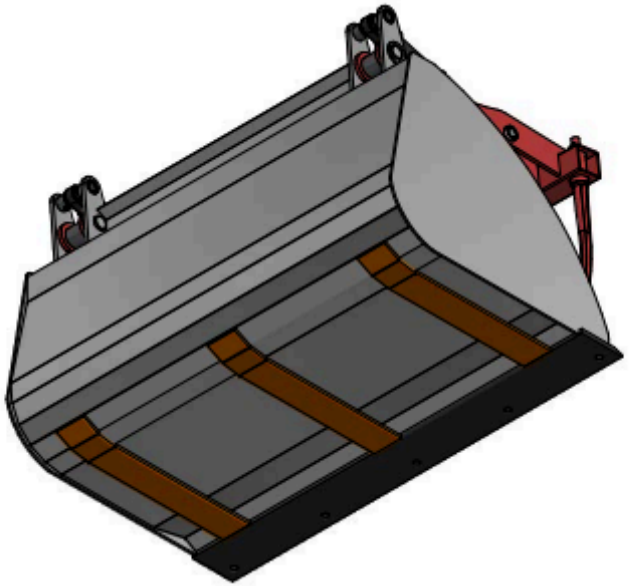

ŁYŻKO KROKODYL MIDI					
Szerokość (mm)	Głębokość (mm)	Wysokość (mm)	Pojemność (L)	Waga (kg)	Ilość zębów
850	853	604	325	200	4
900			365	210	4
1000			405	220	4
1150			445	230	5
1200			485	240	6
1300			525	250	6
1400			565	260	6
1500			605	270	7
1600			645	280	7
1700			685	290	7
1800			725	300	8
1900			765	310	8
2000			805	320	9
2100			845	330	9
2200			885	340	9
2300			925	350	10
2400			965	360	10
2500			1005	370	10

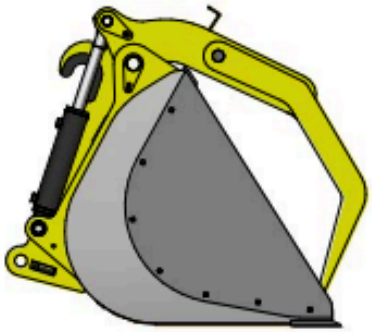

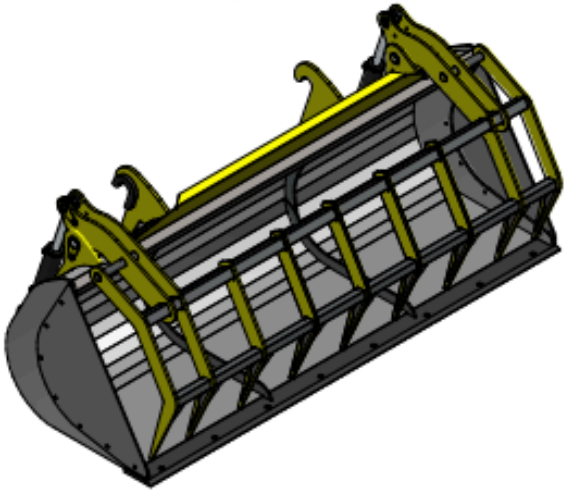

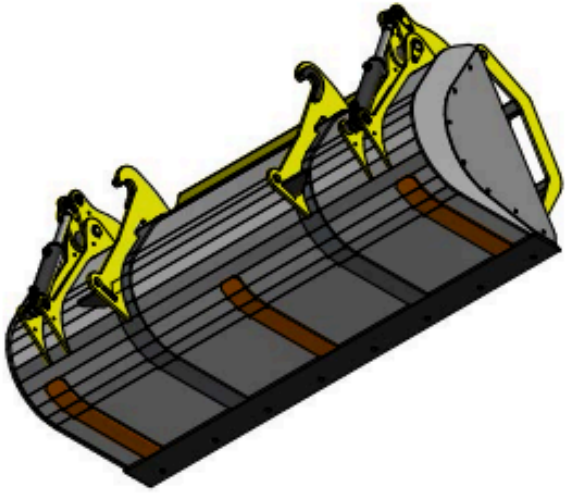

ŁYŻKO KROKODYL SLIM					
Szerokość (mm)	Głębokość (mm)	Wysokość (mm)	Pojemność (L)	Waga (kg)	Ilość zębów
2200	840	780	1028	445	9
2350			1100	460	9
2400			1123	465	9
2500			1171	475	10